Первое применение

Справочный N

Подп. и дата

Инв. N дубл.

Взам. инв. N

Подп. и дата

Инв. N подл.

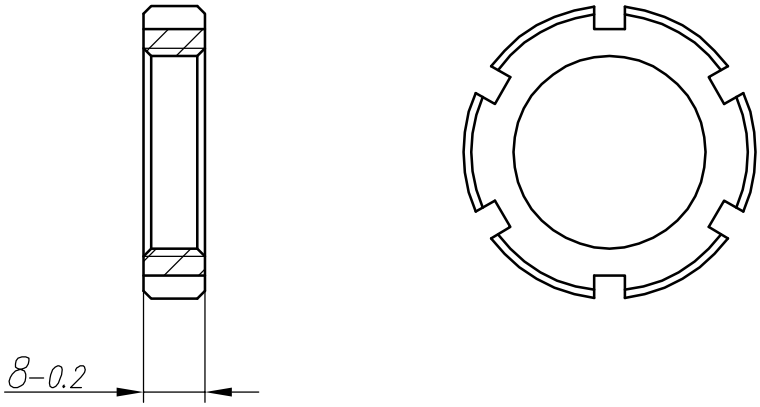

					508-П-02/11		
Изм.	Лист	N докум.	Подп.	Дата	Гайка	Лит.	Масса	Масшт.
Разраб.		Жукова		27.04.06				1:1
Пров.						Лист	Листов 1
					Сталь10 ГОСТ1050-74		
Утв.							